ClimateMachines™

Hållbar ventilationsteknik

För våra barn och kommande generationer

Luftbehandlingsaggregat

Uppbyggnad

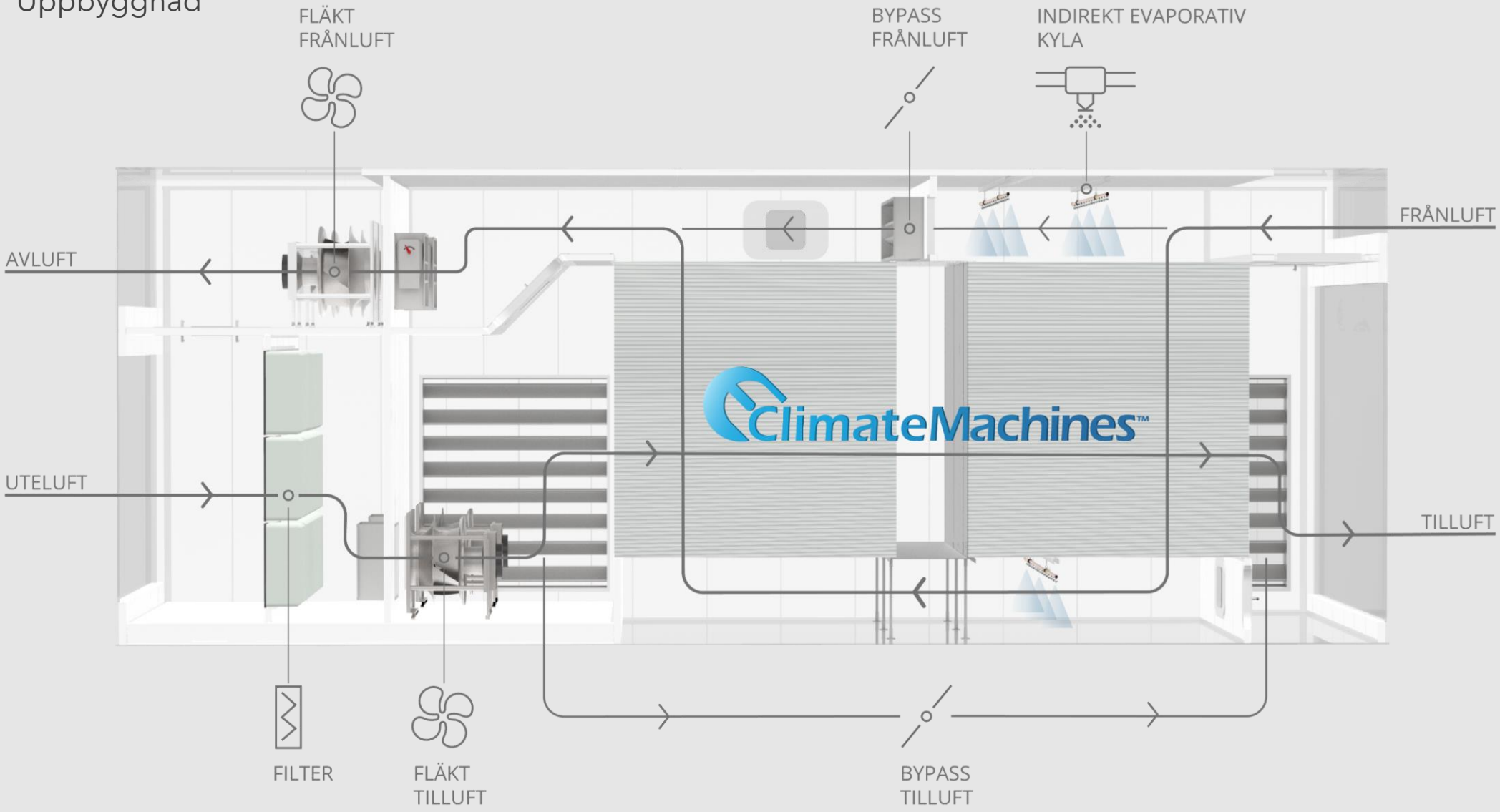

Värmeväxlarmoduler

Aggregatets hjärta

Robottillverkad i Helsingborg

Anpassas till olika projekt baserat på takhöjd och intransport

Återvunnen plast

90% temperaturverkningsgrad

Korsströms plattvärmeväxlare två steg

Kyleffekt i aggregatet under sommartid

Indirekt evaporativ kyla

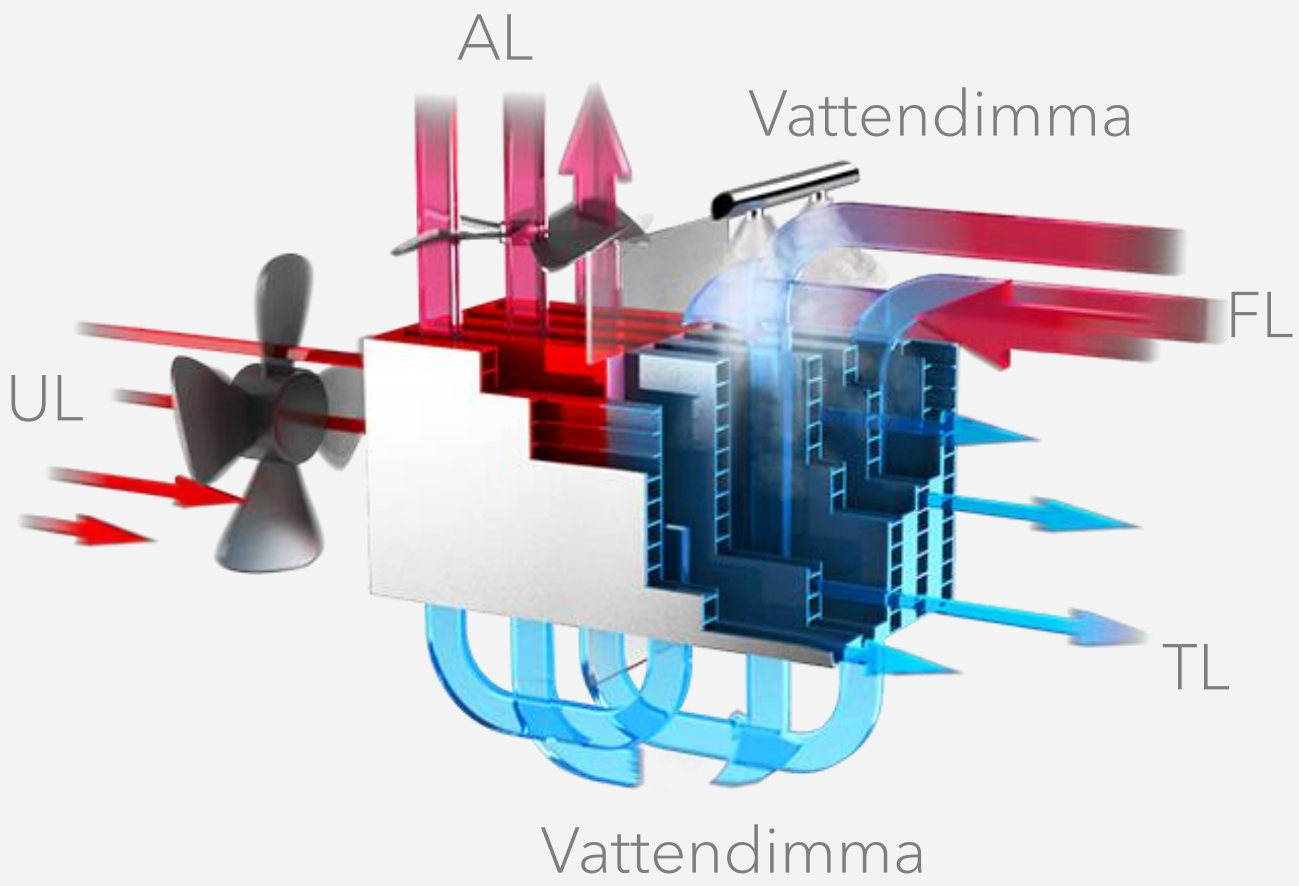

Avdunstningsprocessen sänker lufttemperaturen.

Garanterar en tilluftstemperatur efter VVX som sommartid aldrig överstiger 22 grader.

Komfortkyla till fastigheten

Lägre effektbehov

Lägre effekttaxa

Yteffektiv

Produkten anpassas till anvisad yta

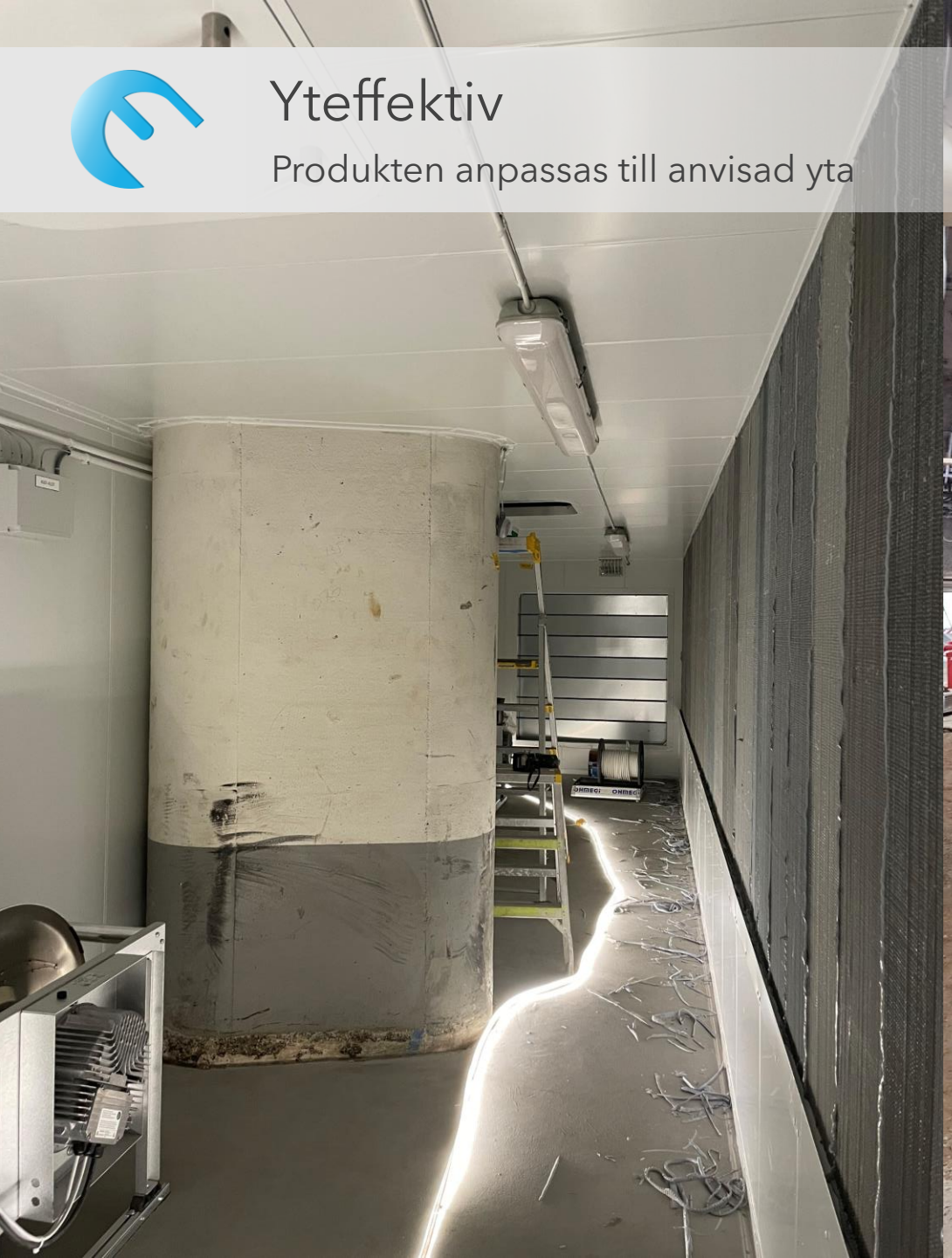

Ett urval av våra referenser

Äldreboenden, sjukhus, kommersiella fastigheter, bostäder

Axfast
KUNGSLEDEN
LIDL
SKANSKA
skandia fastigheter
IKEA
VACSE
SANDVIK
region västerbotten
REGION SKANE
SERNEKE
Stena Fastigheter
SÖDERTÖRN UNIVERSITY STOCKHOLM
WALLENSTAM
BALTICGRUPPEN
REGION JÄMTLAND HÄRJEDALEN

Axfast AB Bryggmästaren 5, 2013

Ombyggnad, kontor blev till hotellrum, restaurang, kök samt butiker

Axfast AB Bryggmästaren 5, 2013

ClimateMachines™ Custom på vind med sadeltak, dimensionerat flöde 10m^3/sek

Platsbyggt

Effektiv ljuddämpning

Värmeåtervinner kökets frånluft inkl. imkanaler

Kapar 70% av kylbehovet

Axfast AB Bryggmästaren 5, 2013

Värmeåtervinning Januari – Februari 2021

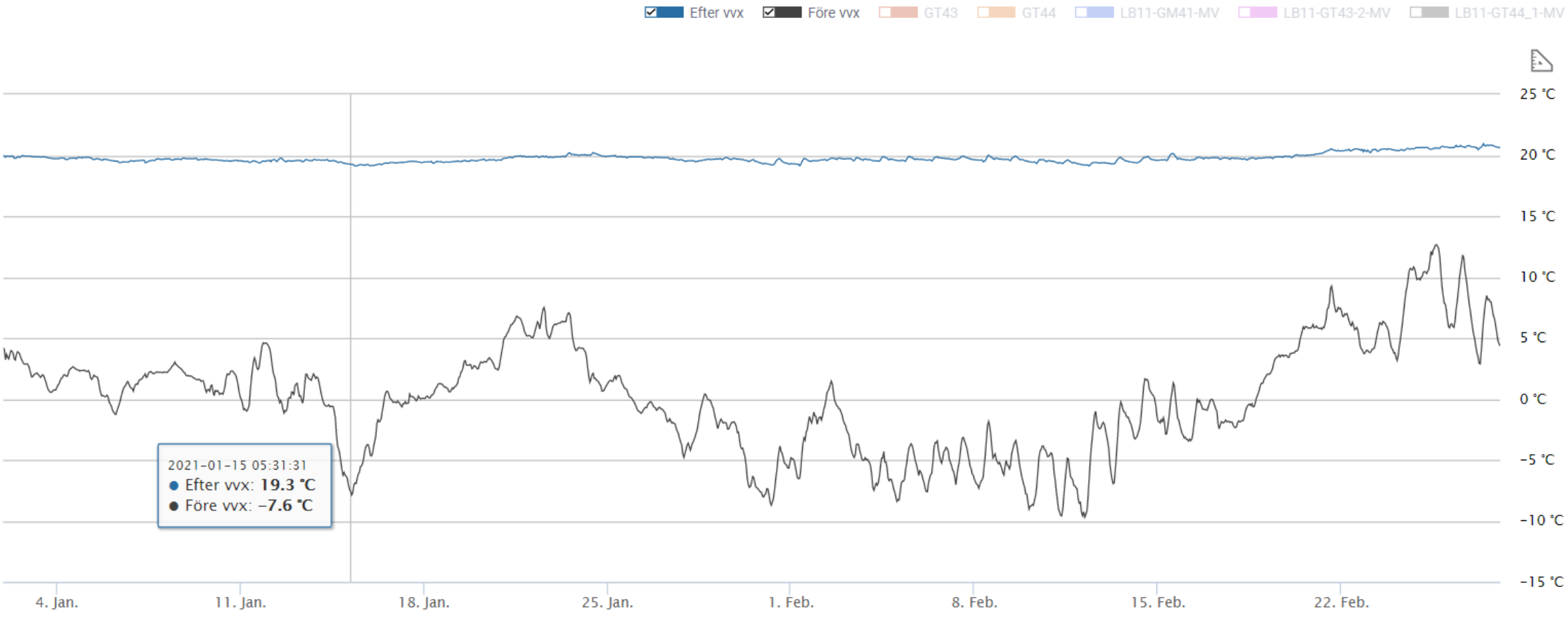

Axfast AB Bryggmästaren 5, 2013

Kyleffekt Maj-Juli 2020

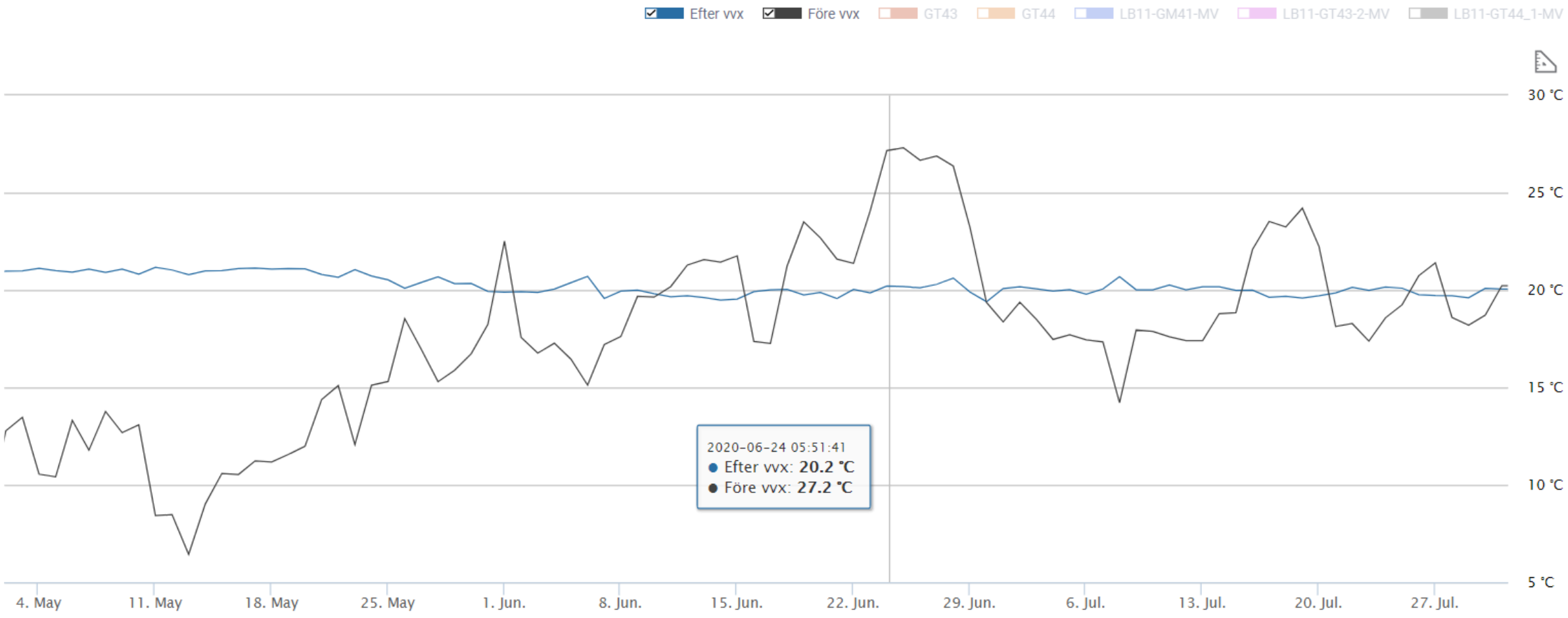

Östersunds sjukhus 2019

Utbyte av aggregat i befintlig fastighet

Östersunds sjukhus, 2019

ClimateMachines™ Modul 2000, dimensionerat flöde ca 3m^3 /sek

Hög värmeåtervinning

Infektionsklinik 0% Kontamination

Redundans, dubbla TL & FL fläktar.

Tillfredsställer 100% av kylbehovet

Östersunds sjukhus, 2019

Kyleffekt under Juni 2020

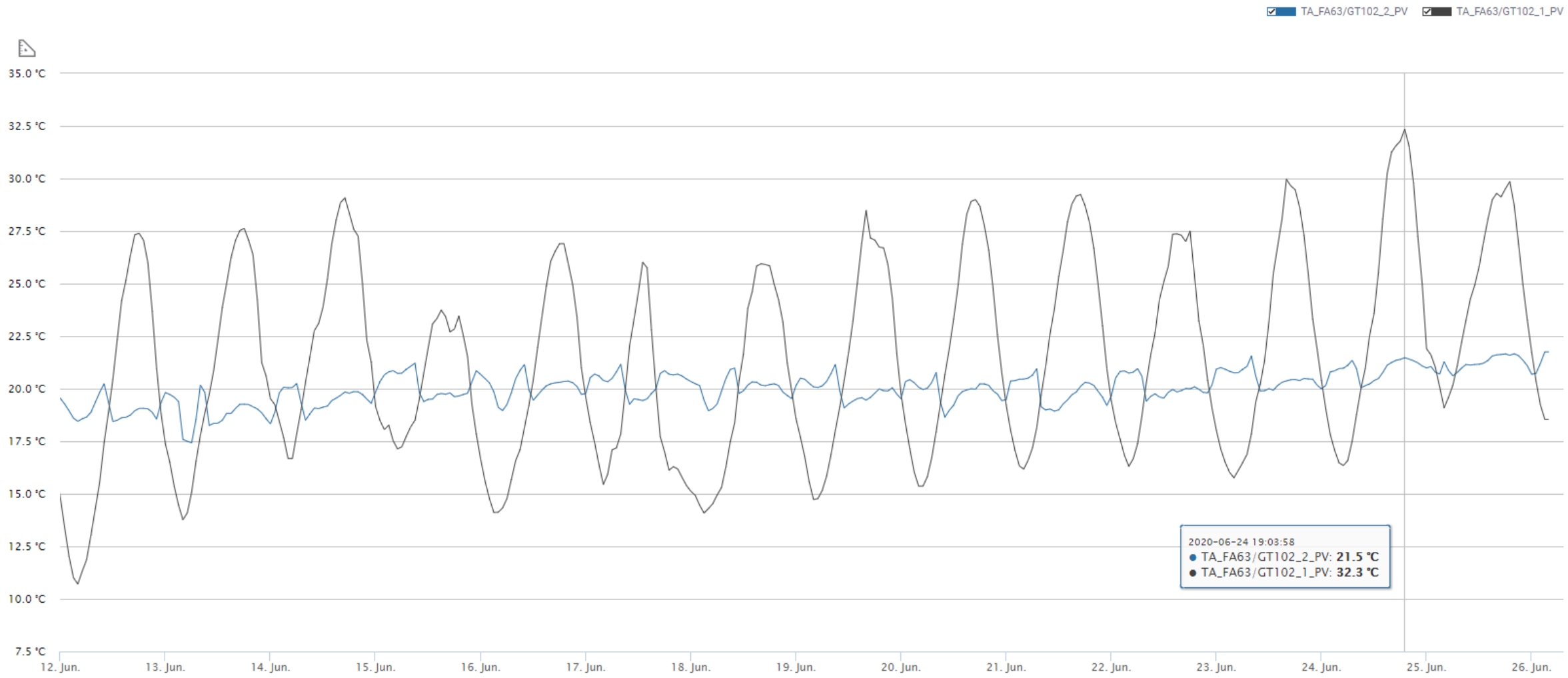

Wallenstam Mid Avenue / Borgeby 2017

Totalrenovering och uppdaterad ventilation

Wallenstam Mid Avenue/ Borgeby 2017

ClimateMachines™ Custom , dimensionerat flöde ca 17m^3 /sek

23 m^3 /sek - 5 m^3 /sek

Butiker, kontor, lägenheter samt restaurang och nattklubb.

0% Kontamination

Yteffektiv

Hög värmeåtervinning

Kapar effekttoppar

Wallenstam Mid Avenue/ Borgeby 2017

16:e Mars 2021

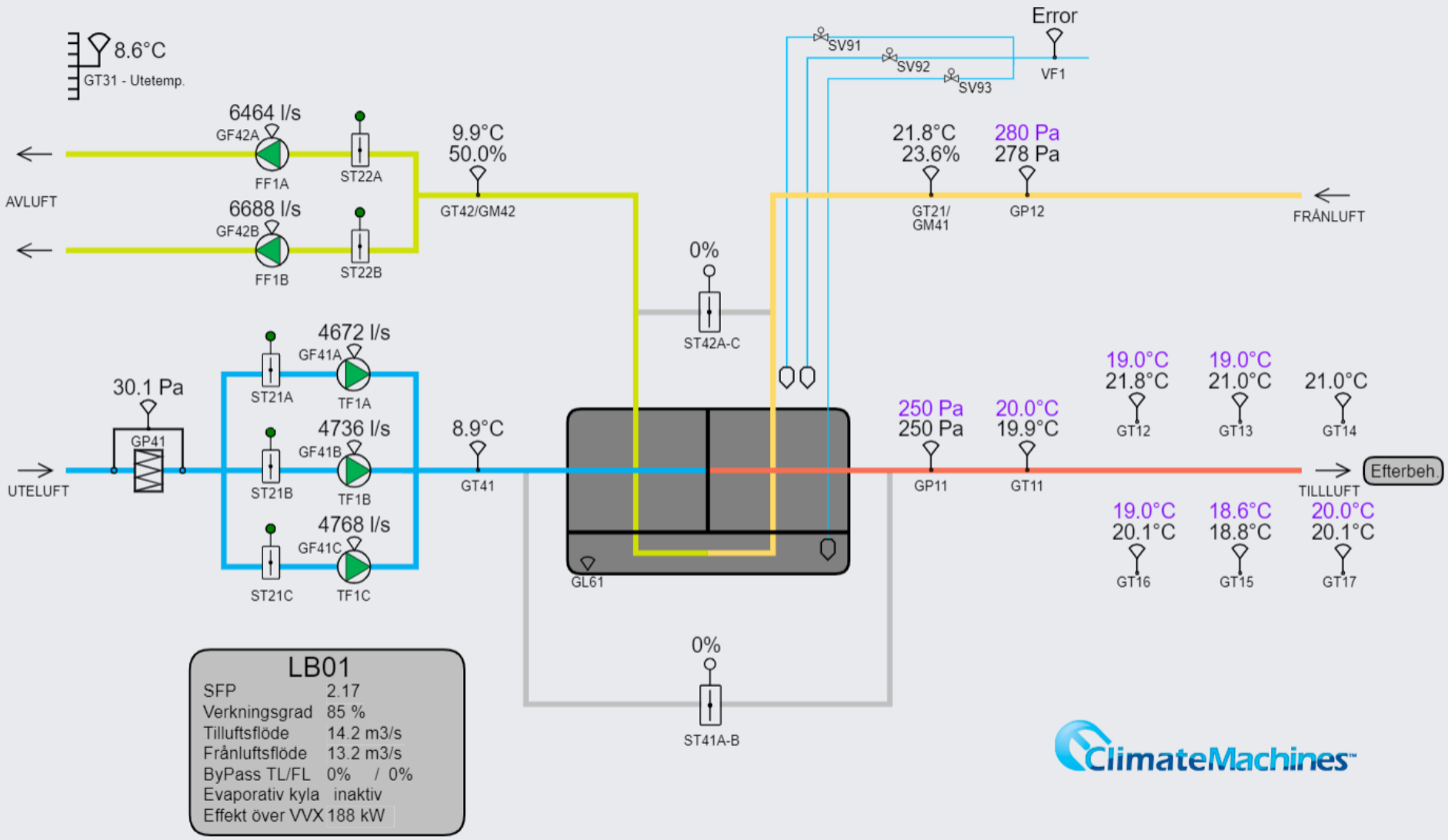

Wallenstam Mid Avenue/ Borgeby 2017

16:e Mars 2021

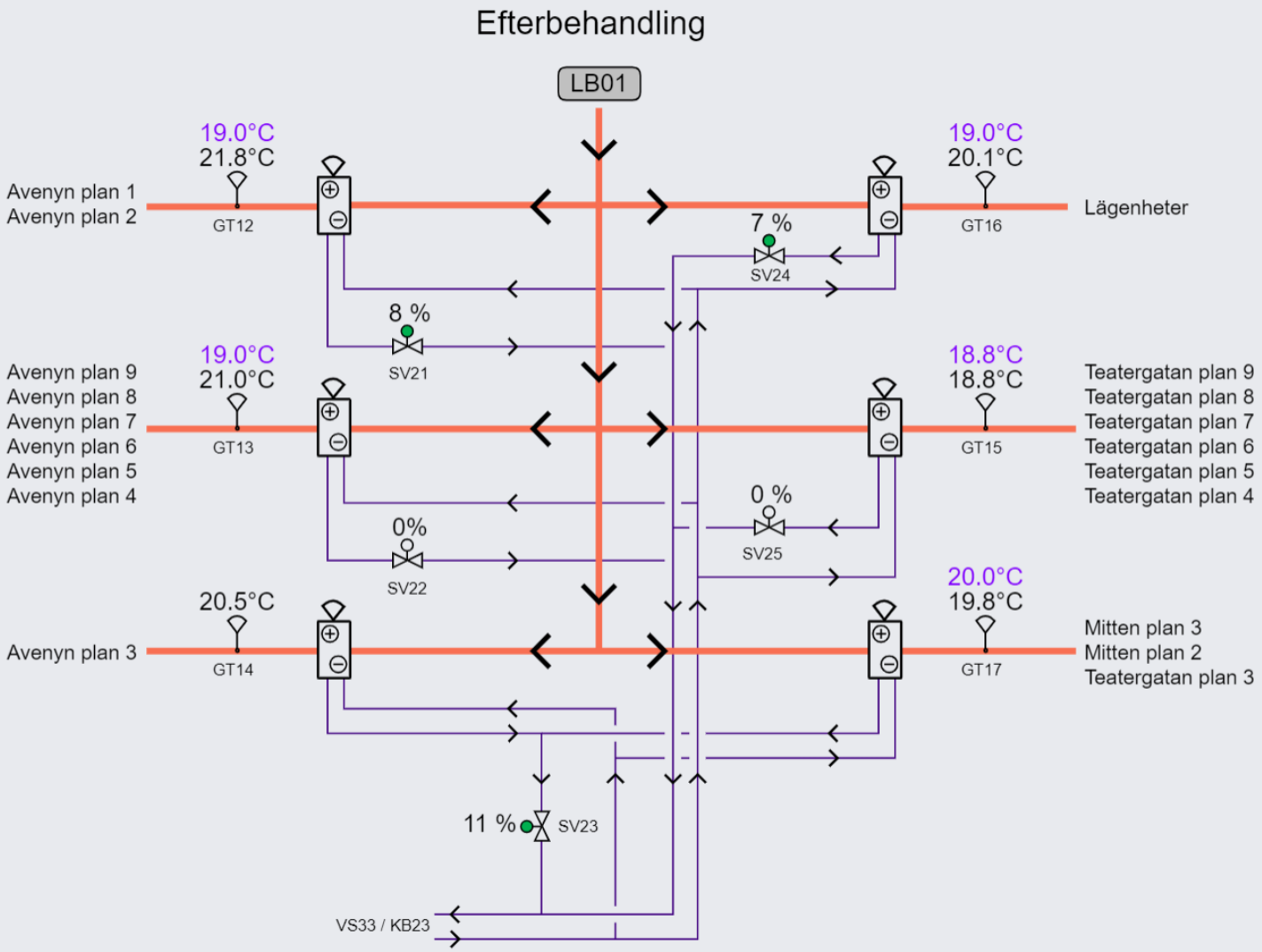

Wallenstam Mid Avenue/ Borgeby 2017

Mars- April 2021

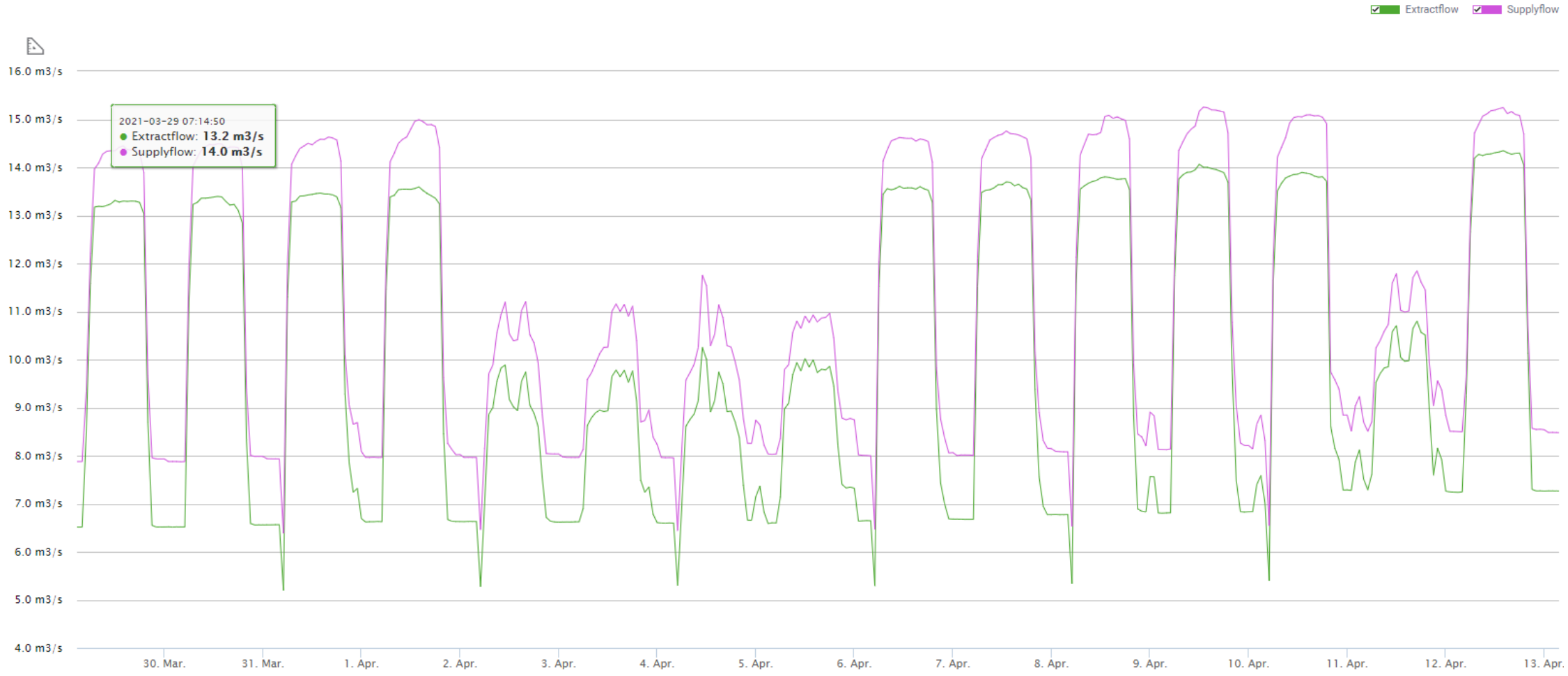

Varför ska man välja ClimateMachines

Sammanfattning

Hög temperaturverkningsgrad:

- Sänker driftkostnader
- Minskar miljöpåverkan
- Sänker effektbehovet
- Höjer fastighetsvärdet

Indirekt Evaporativ Kyla:

- Garanterar en tilluftstemperatur efter VVX som sommartid aldrig överstiger 22 grader.
- Kraftigt reducerat kyleffektbehov
- Rörlig kostnad på ca 4 öre per kWh

Yteffektiv:

- Leverans i platta paket
- Möjlighet till "Custom made"
- 1 aggregat istället för flera
- Installation i trånga utrymmen

Garanterar 0% kontamination

- Tryckande TL, sugande FL
- Återvinna köksluft, lab etc
- Utan risk för överföring av dofter, smitta

Energy Machines Koncern

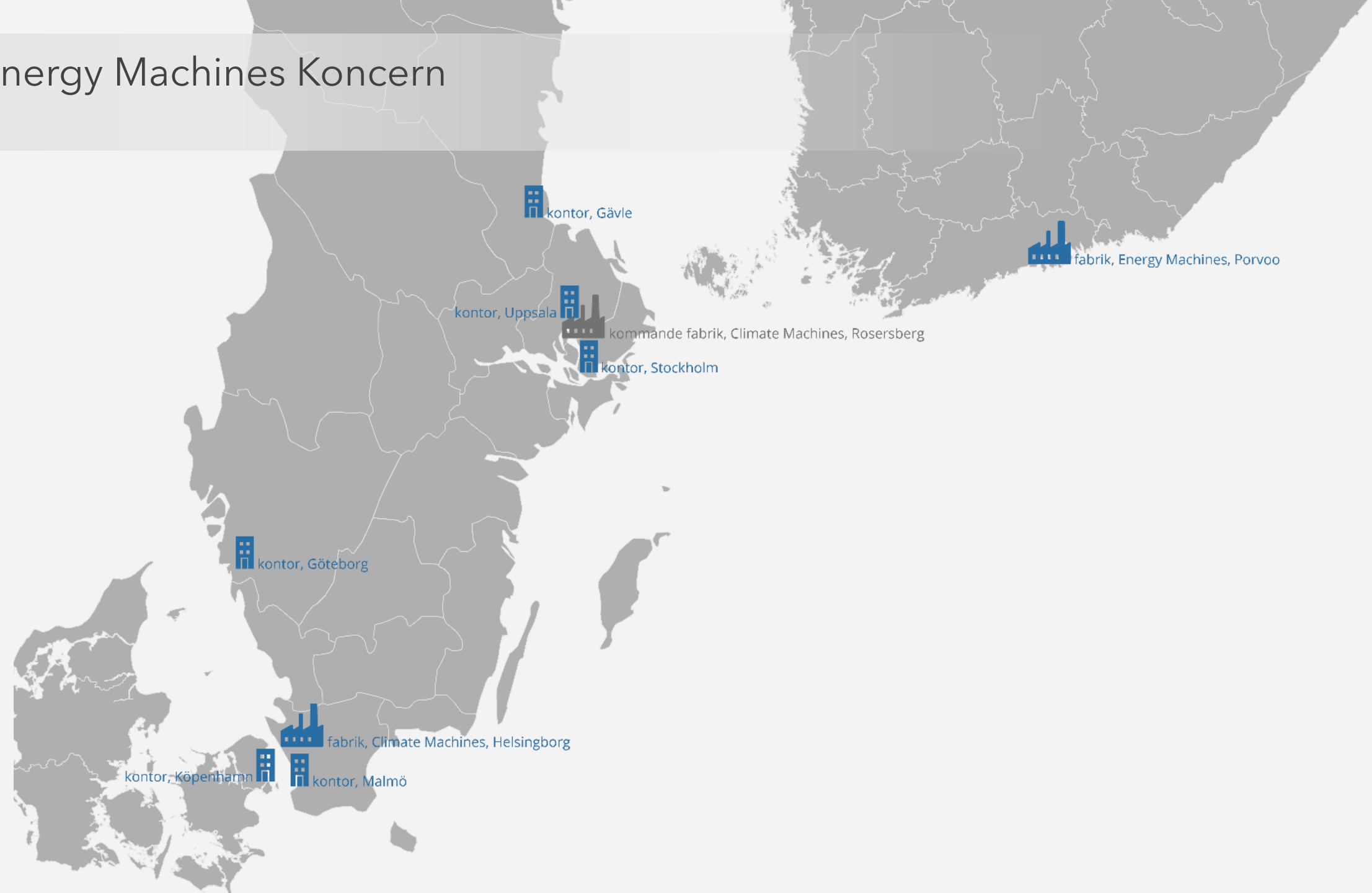

Kommande koncernkontor

Energiproducerande byggnad med integrerad hållbar teknik

Rooftop
Solar or Wind

Air Flow
Management

Indoor
Climate Control

Geothermal
Heating and
Cooling